CLAYMORE®

CLIP FAN S

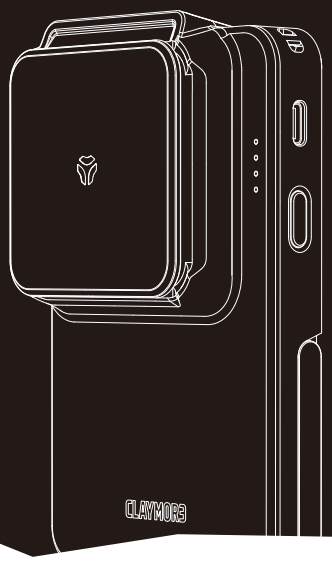

• Компоненты

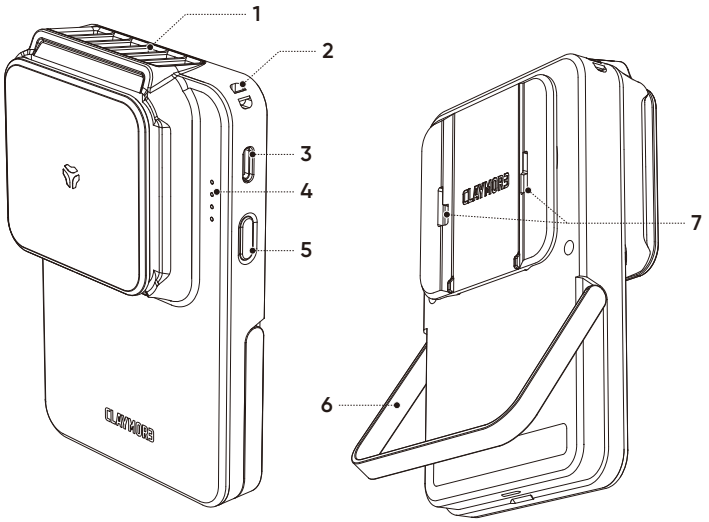

№	Название
1	Выдувное отверстие
2	Проушина для ремешка
3	Гнездо зарядки USB
4	Индикатор скорости и уровня заряда
5	Кнопка включения и выбора скорости
6	Опора
7	Отверстия для крепления прищепки

• Комплектация

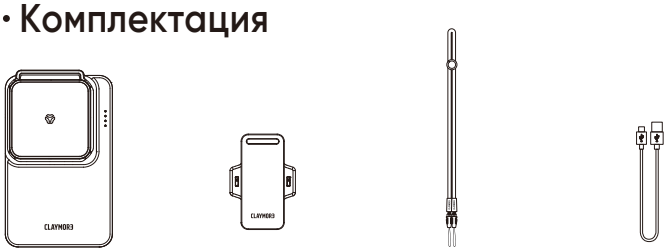

Устройство | Прищепка | Ремешок на шею | Кабель USB-C

⚠ Перед началом использования

Полностью зарядите устройство перед тем, как использовать его в первый раз. Первоначальная индикация может быть различной, и ток может неожиданно отключиться до достижения полного заряда. Это не дефект изделия; после полной зарядки изделие будет работать нормально.

⚠ Внимание

1) Продолжительное использование может вызвать перегрев или возгорание. Сделайте короткий перерыв после 3-4 часов работы.
2) Во время зарядки скорость вентилятора не должна быть выше второй ступени.
3) Держите изделие вне доступа маленьких детей (дети до 10 лет должны пользоваться устройством только под надзором взрослых).
4) Не разбирайте устройство, не вносите в него изменений и не ремонтируйте его самостоятельно.
5) Избегайте влажных мест (например, ванных) и не допускайте погружения в воду. Если в устройство попадет вода, немедленно прекратите его использование.
6) Если во время зарядки происходит перегрев или деформация устройства, прекратите его использование и обратитесь в службу поддержки клиентов.
7) Не используйте устройство вблизи таких источников тепла, как огонь или нагревательные приборы: это может вызвать взрыв или возгорание.
8) Избегайте попадания посторонних предметов на вращающиеся лопасти и следите, чтобы дети не играли с устройством.
9) Не суйте посторонние предметы и пальцы в вентилятор, когда он работает. (Следите, чтобы он не намотал чьи-нибудь волосы).
10) Используйте только в температурном диапазоне от −10 до 40 °C (14–104 °F).
11) Не храните и не используйте устройство в автомобилях, находящихся на солнце. Это может вызвать взрыв или поломку устройства.
12) Не заряжайте устройство рядом с легковоспламеняющимися предметами, например коврами и одеялами.
13) После использования выключите устройство, прежде чем убрать его на хранение.
14) Падение устройства или удар по нему могут повредить его внутренние детали, в результате чего возможно возникновение внезапных неполадок в процессе штатного использования. Избегайте ударов по корпусу устройства.

• Управление

Включение

Нажмите и удерживайте боковую кнопку около 1,5 секунды.
Устройство включится, и загорятся светодиоды индикатора.

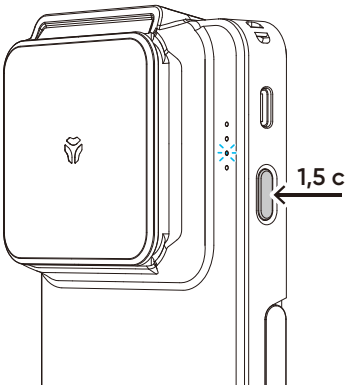

Выключение

Нажмите и удерживайте боковую кнопку около 1,5 секунды.
Вентилятор выключится на любой скорости.

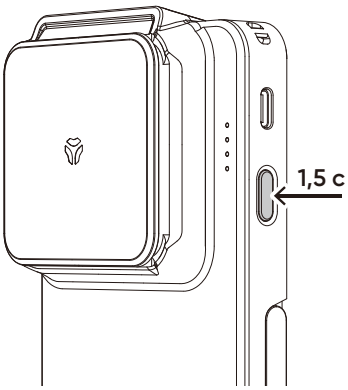

Скорость

На включенном устройстве каждое короткое нажатие боковой кнопки увеличивает скорость вентилятора на одну ступень.
Скорость регулируется от 1 до 4.

Индикатор скорости	○ ○ ○ ●	○ ○ ● ○	○ ● ○ ○	● ○ ○ ○	○ ○ ○ ○
Скорость	1	2	3	4	ВЫКЛ

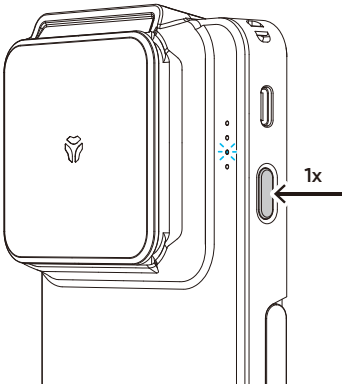

Зарядка устройства

После присоединения к зарядному входу кабеля USB-C начинается зарядка, светодиоды индикатора зарядки начинают мигать, показывая уровень заряда. После завершения зарядки все светодиоды горят не мигая.

ПРИМЕЧАНИЕ
Во время зарядки скорость вентилятора ограничена 2-й ступенью.

Индикатор батареи	○ ○ ○ ●	○ ○ ● ●	○ ● ● ●	● ● ● ●	● ● ● ●
Уровень	0 ~ 25%	25 ~ 50%	50 ~ 75%	75 ~ 99%	100% (полный)
Светодиод	мигает				не мигает

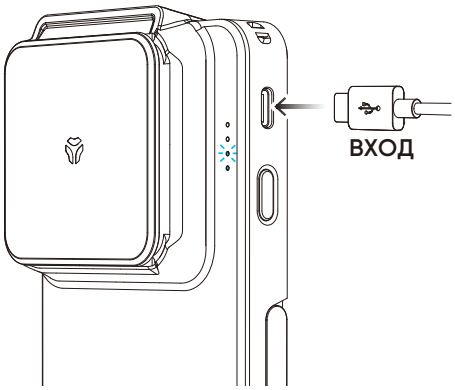

Проверка заряда

На выключенном устройстве коротко нажмите
один раз боковую кнопку для индикации текущего уровня заряда.

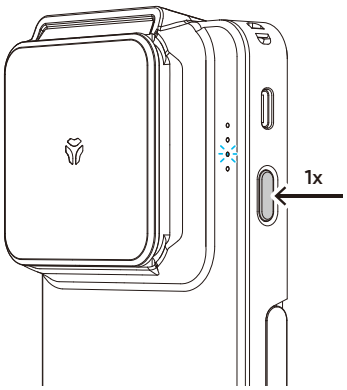

·Эксплуатация

Опора

Можно откинуть опору и поставить устройство на стол.

ПРИМЕЧАНИЕ
Опора рассчитана лишь на вес самого устройства. Не прилагайте чрезмерных усилий.

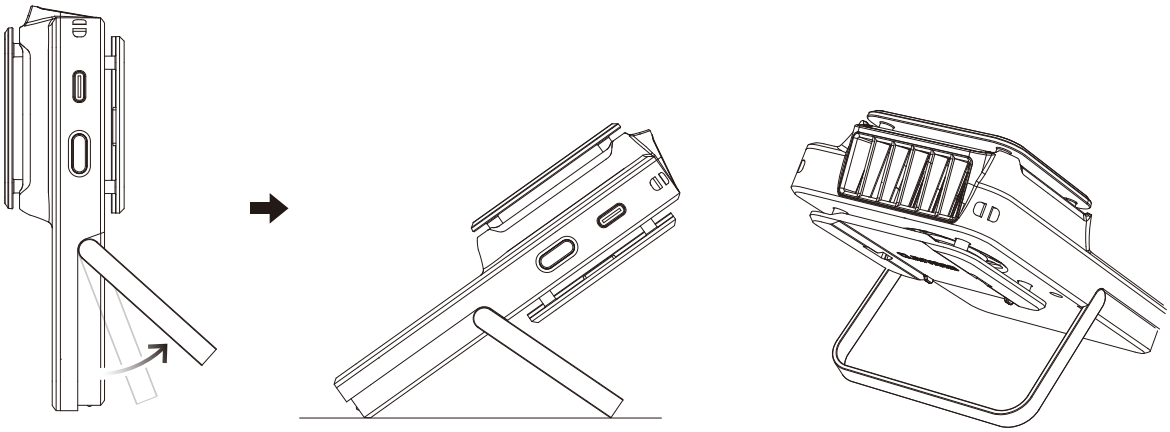

Присоединение ремешка

Носите вентилятор на шее, присоединив ремешок, как показано на рисунке.

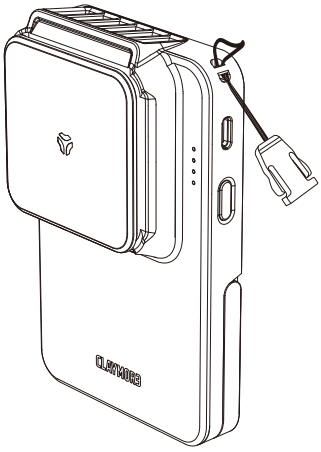

1) Проденьте ремешок через проушину и натяните, чтобы не было слабины.

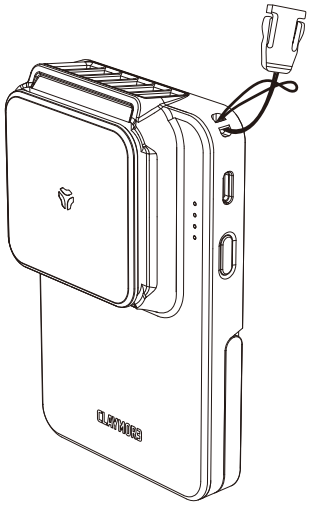

2) Проденьте пряжку в петлю и затяните ее.

Использование ремешка

Длину ремешка можно свободно регулировать.
Для регулировки нажмите кнопочный фиксатор и установите нужную длину.

ПРИМЕЧАНИЕ
Не тяните за ремешок слишком сильно: он может повредиться или порваться.

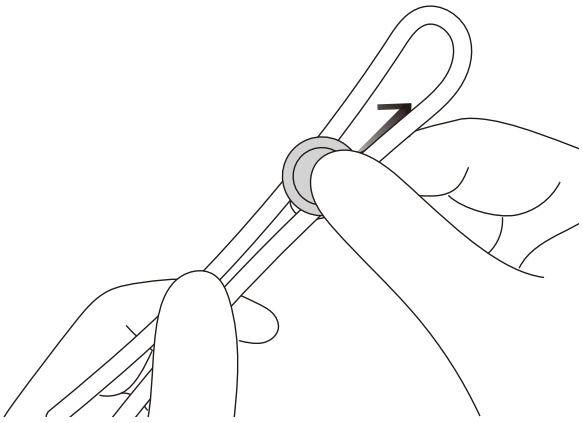

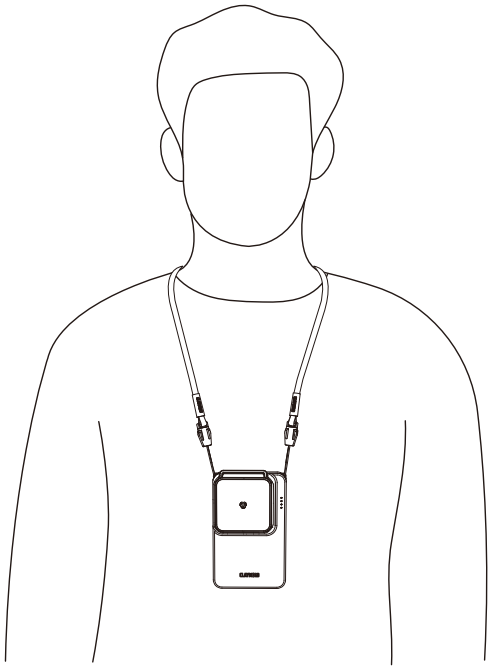

Прищепка

Для крепления устройства к рюкзаку или к поясу сзади к нему можно присоединить прищепку.
Вращение на 360° позволяет легко регулировать направление струи воздуха.

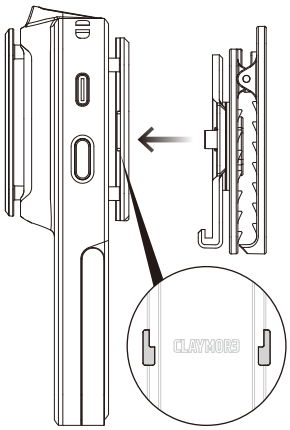

1) Совместите прищепку с отверстиями на задней стороне устройства, как показано на рисунке, и вставьте прищепку.

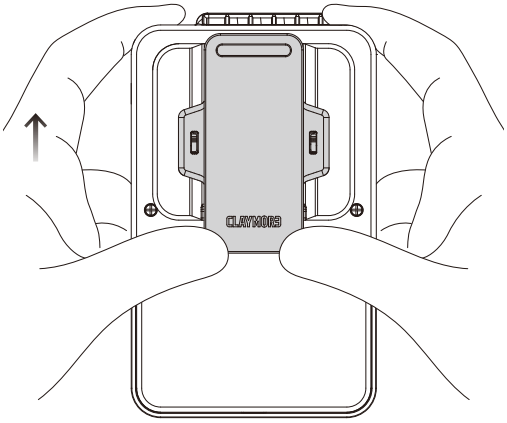

2) Двигайте прищепку вверх до щелчка.

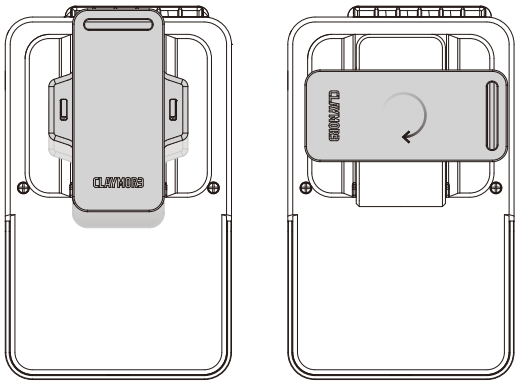

3) После установки повращайте прищепку и убедитесь, что она надежно прикреплена.

CLAYMORE

Технические характеристики

Название изделия	CLAYMORE CLIP FAN S
Модель	CLFN-CFS1A
Потребляемая мощность	4,8 Вт
Вход	USB-C 5 В, 2 А
Размеры	75 × 36,5 × 124 мм
Масса	180 г
Время зарядки	3,5 ч
Время работы	На максимальной скорости – 3 ч. На минимальной – 29 ч (без охлаждения)
Батарея	Литий-полимерная 3,7 В, 5 000 мА/ч (18,5 В/ч)
Комплектация	Устройство, ремешок на шею, прищепка, кабель USB-C

※ Время работы может зависеть от емкости батареи и условий окружающей среды.

Происхождение: разработано CLAYMORE в Корее / сделано в Китае.

Гарантия

Артикул	CLAYMORE CLIP FAN S
Модель	CLFN-CFS1A

1) Неисправности, возникшие при штатном использовании изделия в течение гарантийного срока, будут устранены бесплатно. При невозможности ремонта мы заменим изделие.
2) Гарантийный срок: 2 года.

Платный ремонт

1) Любые поломки и неисправности по истечении гарантийного срока.
2) Неисправности, возникшие вследствие умышленных или неумышленных действий потребителя.
3) Поломка в результате самовольного ремонта или вскрытия изделия не в уполномоченном центре обслуживания.
4) Поломка из-за воздействия входящего тока или в результате повреждения кабеля.
5) Поломка или неисправность в результате стихийного бедствия.

※ Внешний вид и технические характеристики изделия могут быть изменены без предварительного уведомления.

CLAYMORE®

Штаб-квартира
Prism Inc.
221, Pyeongcheon-ro, Bupyeong-gu, Incheon 21314, Republic of Korea

Опытно-конструкторский центр
Prism Inc.
20, Magokjungang 8-ro 1-gil, Gangseo-gu, Seoul 07795, Republic of Korea

Claymore USA Inc.
6 Centerpointe Drive, Suite 700, La Palma, CA 90623, USA
info@claymoreoutdoor.com · www.claymoreoutdoor.com