CLAYMORE®

CLIP FAN Mini

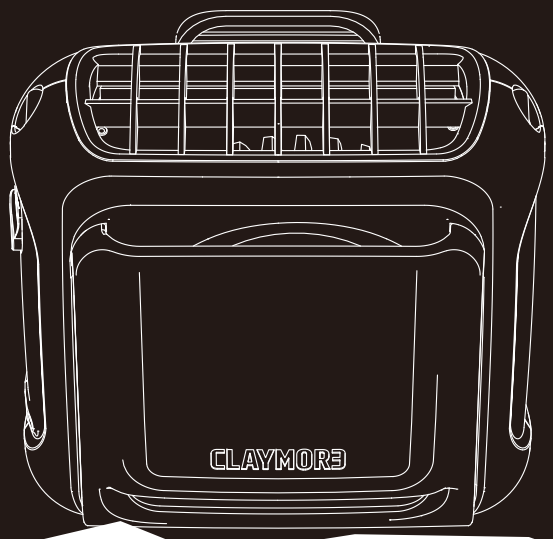


ПЕСОЧНЫЙ/ БЕЖЕВЫЙ

СЕРЫЙ/ ГОЛУБОЙ

## • Компоненты

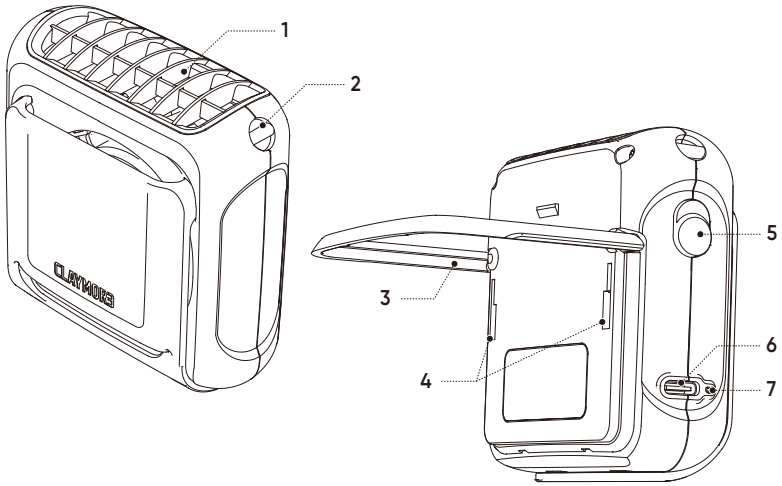


| № | Название |
|---|---|
| 1 | Выдувное отверстие |
| 2 | Проушина для ремешка на шею |
| 3 | Опора |
| 4 | Отверстия для крепления прищепки |
| 5 | Кнопка включения и выбора скорости |
| 6 | Гнездо для зарядного кабеля USB-C |
| 7 | Индикатор заряда |

## • Комплектация

Устройство

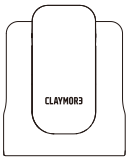


Прищепка

Ремешок на шею

Кабель USB-C

### ⚠ Перед началом использования

Полностью зарядите устройство перед тем, как использовать его в первый раз. Первоначальная индикация может быть различной, и ток может неожиданно отключиться до достижения полного заряда. Это не дефект изделия; после полной зарядки изделие будет работать нормально.

### ⚠ Внимание

1) Продолжительное использование может вызвать перегрев или возгорание. Сделайте короткий перерыв после 2-3 часов работы.
2) Держите изделие вне доступа маленьких детей (дети до 10 лет должны пользоваться устройством только под надзором взрослых).
3) Не разбирайте устройство, не вносите в него изменений и не ремонтируйте его самостоятельно.
4) Не храните и не используйте устройство в автомобилях, находящихся на солнце. Это может вызвать взрыв или поломку устройства.
5) Избегайте влажных мест (например, ванных) и не допускайте погружения в воду. Если в устройство попадет вода, немедленно прекратите его использование.
6) Если во время зарядки происходит перегрев или деформация устройства, прекратите его использование и обратитесь в службу поддержки клиентов.
7) Не используйте устройство вблизи таких источников тепла, как огонь или нагревательные приборы: это может вызвать взрыв или возгорание.
8) Избегайте попадания посторонних предметов на вращающиеся лопасти и следите, чтобы дети не играли с устройством.
9) Не суйте посторонние предметы и пальцы в вентилятор, когда он работает. (Следите, чтобы он не намотал чьи-нибудь волосы.)
10) Используйте только в температурном диапазоне от −10 до 40 °C (14–104 °F).
11) Не заряжайте устройство рядом с легковоспламеняющимися предметами, например коврами и одеялами.
12) После использования выключите устройство, прежде чем убрать его на хранение.
13) Падение устройства или удар по нему могут повредить его внутренние детали, в результате чего возможно возникновение внезапных неполадок в процессе штатного использования. Избегайте ударов по корпусу устройства.

# • Управление

## Включение

Нажмите и удерживайте боковую кнопку около 1,5 секунды.
Вентилятор включится на 1-й скорости.

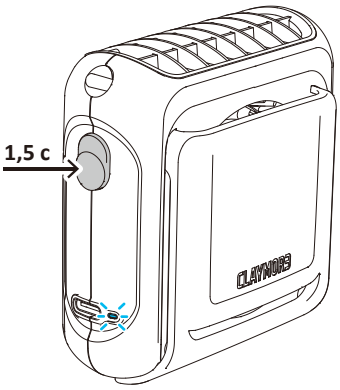


ПРИМЕЧАНИЕ
Светодиодный индикатор показывает уровень заряда.
Подробнее об индикации уровня заряда см. в разделе «Проверка уровня заряда».

## Выключение

Нажмите и удерживайте боковую кнопку около 1,5 секунды.
Вентилятор выключится на любой скорости.

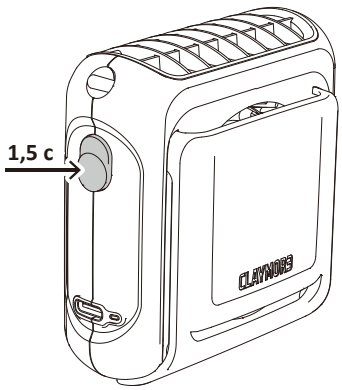


## Скорость

На включенном устройстве каждое короткое нажатие боковой кнопки увеличивает скорость вентилятора на одну ступень.
Скорость регулируется от 1 до 3.

ПРИМЕЧАНИЕ
На каждой ступени светодиодный индикатор продолжает показывать уровень заряда.

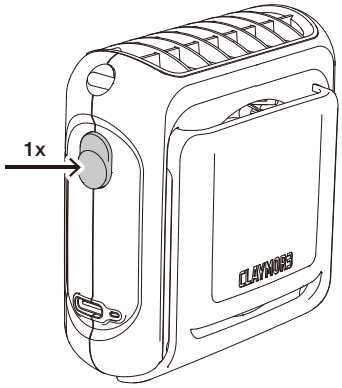


## Зарядка устройства

Зарядка начнется в момент присоединения кабеля.
Уровень заряда виден по светодиодному индикатору.

**ЗАРЯДКА**
Светодиодный индикатор мигает в соответствии с уровнем заряда.
По мере увеличения заряда цвет индикатора
меняется: красный --> оранжевый --> зеленый.

**ПОЛНЫЙ ЗАРЯД**
По окончании зарядки диод горит зеленым, не мигая.

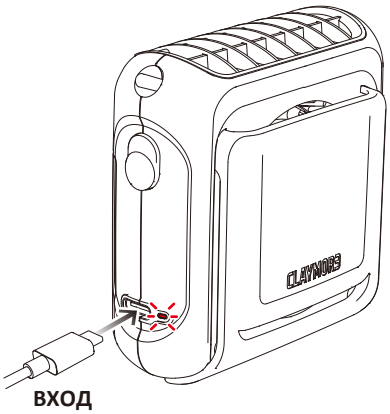


## Проверка заряда

Проверить уровень заряда можно на включенном изделии.
Когда изделие включено, однократно нажмите боковую кнопку.

| Индикатор | Светодиод | Уровень заряда |
|---|---|---|
| | Красный мигает | 0~5% |
| | Красный | 5~10% |
| | Оранжевый | 10~40% |
| | Зеленый | 40~100% |

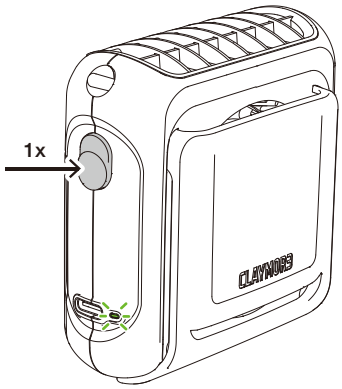

# ·Эксплуатация

## Прищепка

Задняя прищепка предназначена для крепления устройства к рюкзаку, ремню и т.п.
Вращение на 360° позволяет легко регулировать направление струи воздуха.

ПРИМЕЧАНИЕ
Носить изделие на ремешке на шее удобнее со снятой прищепкой.

## Установка прищепки

Совместите прищепку с угублением на задней стороне, как показано на рисунке, и вставьте прищепку.
Двигайте прищепку вверх до щелчка.

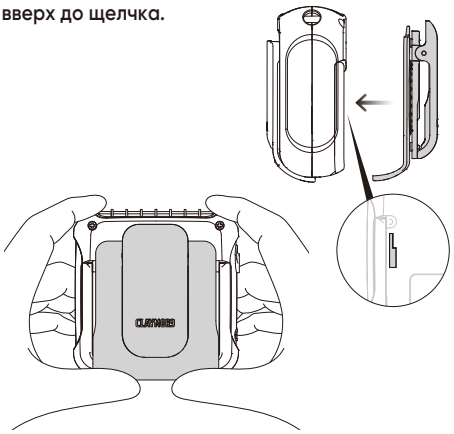

## Снятие прищепки

Как показано ниже, слегка оттяните наружу защелку, расположенную в центре верхней части прищепки, а потом сдвиньте прищепку вниз и снимите ее.

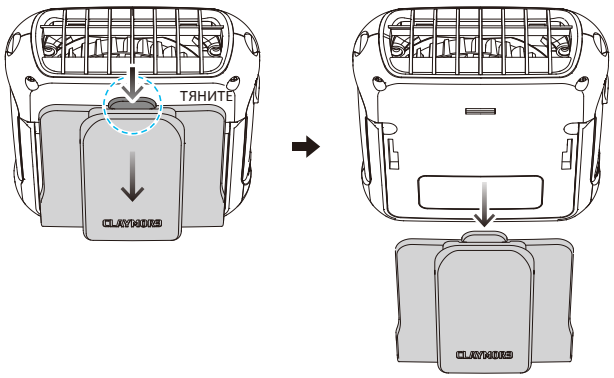


### ⚠ Внимание

После установки повращайте прищепку и убедитесь, что она надежно прикреплена.

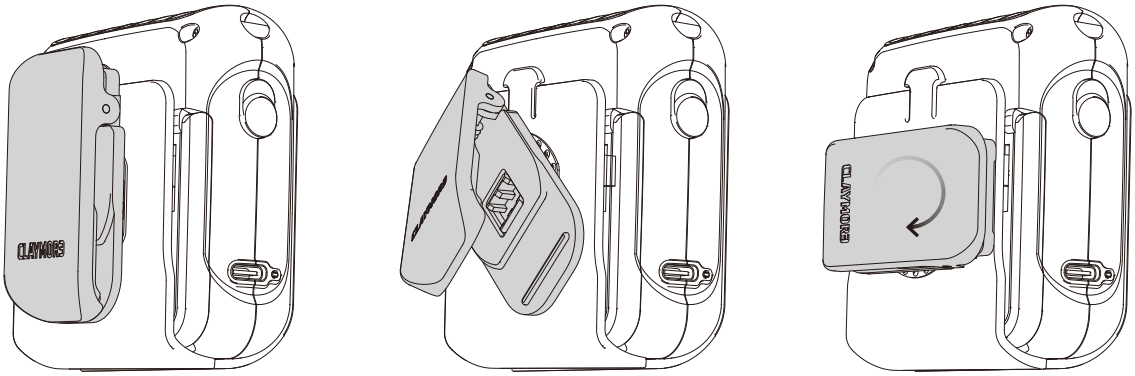

## Опора

Сняв прищепку, откиньте опору и поставьте устройство на стол.

ПРИМЕЧАНИЕ
Опора рассчитана лишь на вес самого устройства. Не прилагайте чрезмерных усилий.

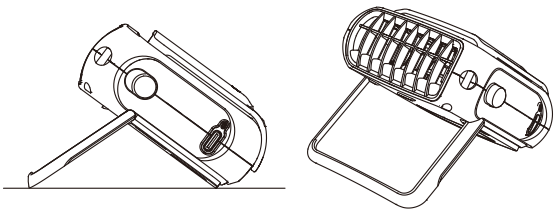

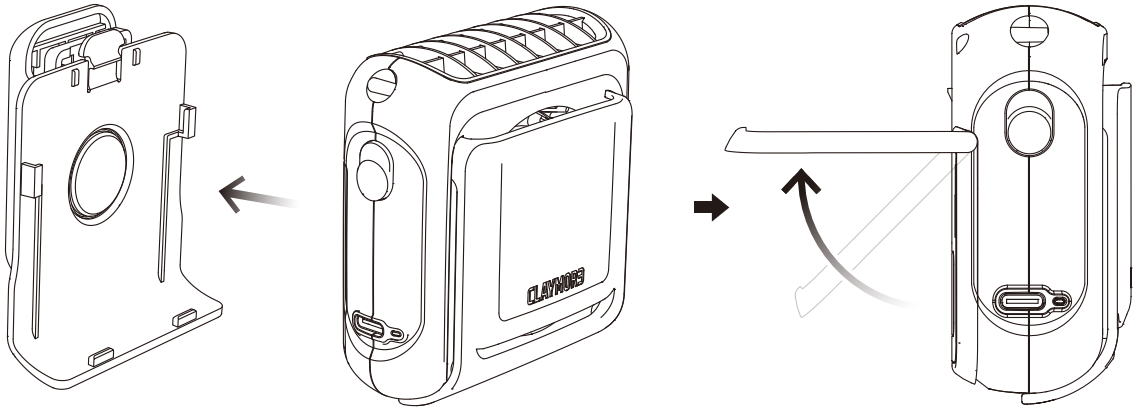

## Присоединение ремешка

Носите вентилятор на шее, присоединив ремешок, как показано на рисунке.

1) Потяните за маленький коннектор посередине ремешка и отсоедините его.

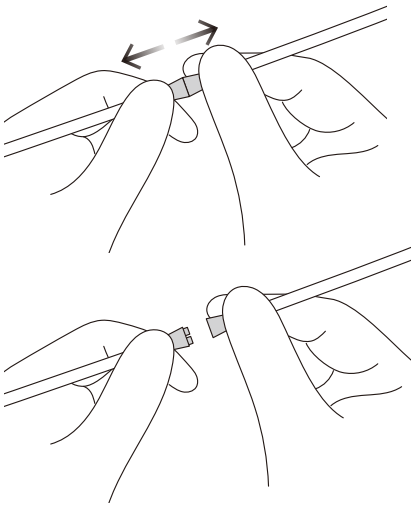

2) Проденьте петли в проушины и затяните их.

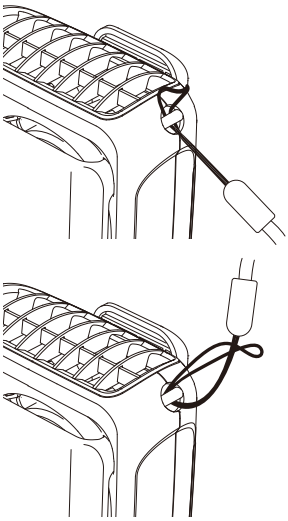

3) Присоедините коннектор ремешка.

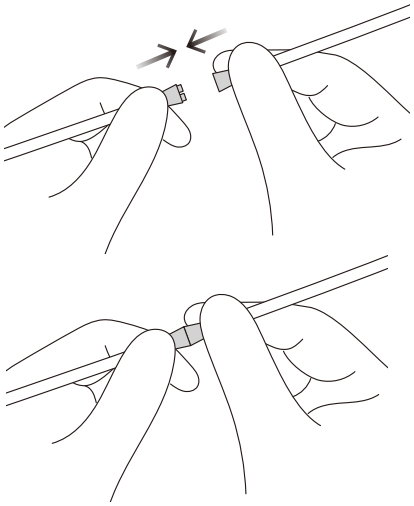

## Использование ремешка

Длину ремешка можно свободно регулировать.
Для регулировки нажмите кнопочный фиксатор и установите нужную длину.

ПРИМЕЧАНИЕ
Не тяните за ремешок слишком сильно:
он может повредиться или порваться.

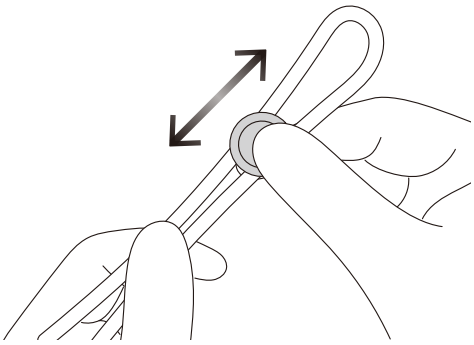

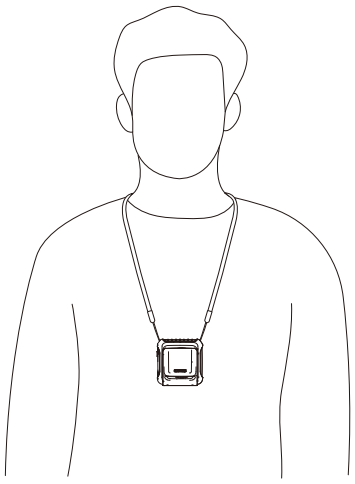

CLAYMORE

## Технические характеристики

| | |
|---|---|
| Название изделия | CLAYMORE CLIP FAN Mini |
| Модель | CLFN-CFM1A(SB) |
| Потребляемая мощность | 5,4 Вт |
| Вход | 5 В 1,5 А |
| Размеры | 81 × 38 × 82 мм |
| Масса | 150 г |
| Время зарядки | 2 ч |
| Время работы | На максимальной скорости – 1,6 ч<br>На минимальной – 8 ч |
| Батарея | Литий-полимерная 3,7 В, 2 000 мА/ч (7,4 В/ч) |
| Комплектация | Устройство, ремешок на шею, кабель USB-C |

※ Время работы может зависеть от емкости батареи и условий окружающей среды.

Происхождение: разработано CLAYMORE в Корее / сделано в Китае.

## Гарантия

| | |
|---|---|
| Артикул | CLAYMORE CLIP FAN Mini |
| Модель | CLFN-CFM1A(SB) |

1) Неисправности, возникшие при штатном использовании изделия в течение гарантийного срока, будут устранены бесплатно. При невозможности ремонта мы заменим изделие.
2) Гарантийный срок: 2 года.

### Платный ремонт

1) Любые поломки и неисправности по истечении гарантийного срока.
2) Неисправности, возникшие вследствие умышленных или неумышленных действий потребителя.
3) Поломка в результате самовольного ремонта или вскрытия изделия не в уполномоченном центре обслуживания.
4) Поломка из-за воздействия входящего тока или в результате повреждения кабеля.
5) Поломка или неисправность в результате стихийного бедствия.

※ Внешний вид и технические характеристики изделия могут быть изменены без предварительного уведомления.

CLAYMORE®

**Штаб-квартира**
Prism Inc.
221, Pyeongcheon-ro, Bupyeong-gu, Incheon 21314, Republic of Korea

**Опытно-конструкторский центр**
Prism Inc.
20, Magokjungang 8-ro 1-gil, Gangseo-gu, Seoul 07795, Republic of Korea

**Claymore USA Inc.**
6 Centerpointe Drive, Suite 700, La Palma, CA 90623, USA
info@claymoreoutdoor.com · www.claymoreoutdoor.com